TRONA
made in italy



КАТАЛОГ

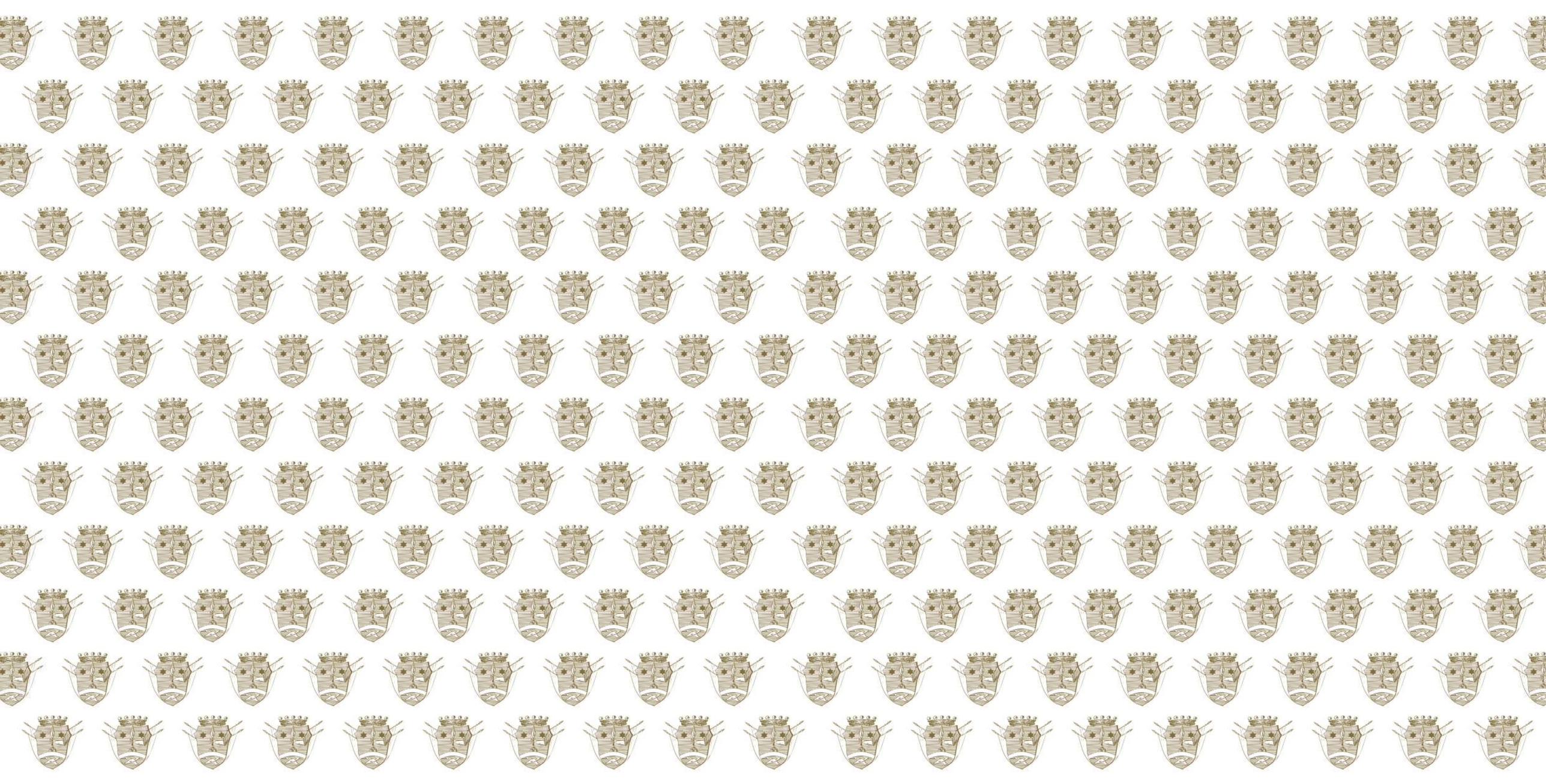

КАТАЛОГ

КАТАЛОГ

КАТАЛОГ

TRONA by BLUESTAR Fashion Design
Кристиан Тамбуринели
Т. +39 0721 1704479
М. +39 348 155 6249
Имейл: info@trona.it
Уебсайт: www.trona.it
Всички права запазени

TRONA
made in italy

СЪДЪРЖАНИЕ

01. Нашата история стр. 6

02. Колекция TRONA стр. 10

03. Колекция CLOUD стр. 36

04. Колекция DIAMONDS стр. 48

05. Колекция SOFTRONA стр. 56

06. СПА и уелнес центрове стр. 62



01

НАШАТА ИСТОРИЯ

НАШАТА ИСТОРИЯ

TRONA е италианска марка, създадена от дизайнера Кристиан Тамбуринели от BLUESTAR Fashion Design.

Роден е в Пезаро на 7 март 1975 г. Завършва държавното училище по изкуства „Менгарони“, специалност обзавеждане и архитектура. През 1995 г., воден от страстта си към дизайна и модата, започва да проектира жилищни пространства в семейната фирма.



След посещения на Международния мебелен салон в Милано той започва да разработва собствена линия мебели. През 2006 г. се ражда TRONA: плаващо кресло с покритие от висококачествени материали за морска употреба, патентовано като промишлено изобретение. Универсалният му дизайн позволява да се превръща и в шезлонг и да се използва извън водата.

TRONA е ценена по света за комфорта, дизайна и неповторимия си стил. Висококачествените материали и широките възможности за персонализация съчетават устойчивостта, необходима на открито, с елегантността за интериора.

TRONA е патентовано промишлено изобретение и регистрирана търговска марка.



02

КОЛЕКЦИЯ TRONA

TRONA кресло (сгънато) - технически данни:
Ширина 80 см
Дължина 95 см
Височина 80 см
Височина на седалката 35 см
• Код, базова версия: ARMCHR-WCB-BV-13
• Код, луксозна версия: ARMCHR-LV-13
• Базова версия: облегалка + лумбална опора
• Луксозна версия: облегалка + лумбална опора + подглавник + 1 поставка за чаша + 1 покривало
• Материал: изкуствена кожа за морска употреба
• Цвят: бял (по заявка бежов или пясъчен)

TRONA кресло (разгънато) - технически данни:
Ширина 80 см
Дължина 190 см
Височина 17 см

СГЪНАТО КРЕСЛО

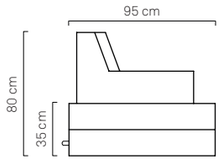

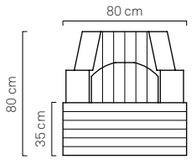

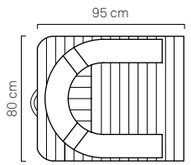

РАЗГЪНАТО КРЕСЛО

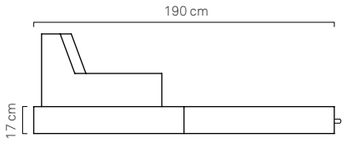

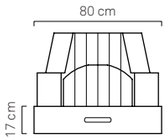

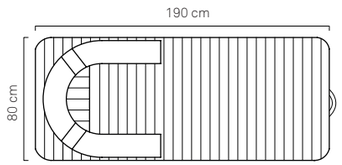

КРЕСЛО TRONA

TRONA е дизайнерско кресло за употреба във и извън водата. От елегантна мебел то се превръща в луксозен плаващ шезлонг. Разгънато, е удобно плаващо кресло; сгънато и поставено върху основата от плексиглас, е изискан елемент за вътрешни и външни пространства. Предлага се персонализация според вашия вкус.



Magnum кресло (сгънато) - технически данни:
Ширина 130 см
Дължина 95 см
Височина 80 см
Височина на седалката 35 см
• Код, базова версия: ac-magn-bv-13
• Код, луксозна версия: ac-magn-lv-13
• Базова версия: облегалка + лумбална опора
• Луксозна версия: облегалка + лумбална опора + подглавник + 2 поставки за чаши + 1 покривало
• Материал: изкуствена кожа за морска употреба
• Цвят: бял (по заявка бежов или пясъчен)

Magnum кресло (разгънато) - технически данни:
Ширина 130 см
Дължина 190 см
Височина 17 см

MAGNUM - СГЪНАТО

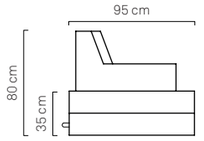

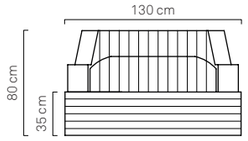

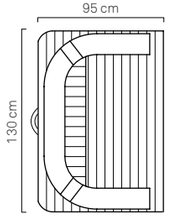

MAGNUM - РАЗГЪНАТО

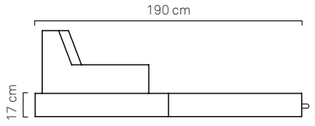

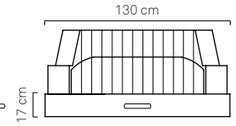

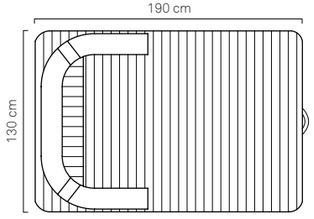

КРЕСЛО MAGNUM

TRONA MAGNUM е дизайнерско двуместно кресло за цялото семейство. Насладете се на почивка, плавайки над водната повърхност. Създайте свой кът за отдих у дома или край басейна и го допълнете с масички и кресла TRONA. За да поддържате мебелите чисти и подредени, поръчайте специалното нощно покривало.



МАЛЪК МАТРАК - технически данни:
Ширина 80 см
Дължина 190 см
Височина 17 см
• Код, базова версия: MTRS-WCB-BV-13
• Код, луксозна версия: MTRS-LV-13
• Базова версия: облегалка + лумбална опора
• Луксозна версия: облегалка + лумбална опора
+ подглавник + 2 поставки за чаши + 1 покривало
• Материал: изкуствена кожа за морска употреба
• Цвят: бял (по заявка бежов или пясъчен)

MAGNUM МАТРАК - технически данни:
Ширина 130 см
Дължина 190 см
Височина 17 см
• Код, базова версия: MTRS-WCB-BV-13
• Код, луксозна версия: MTRS-LV-13
• Базова версия: облегалка + лумбална опора
• Луксозна версия: облегалка + лумбална опора
+ подглавник + 2 поставки за чаши + 1 покривало
• Материал: изкуствена кожа за морска употреба
• Цвят: бял (по заявка бежов или пясъчен)

МАТРАК SMALL

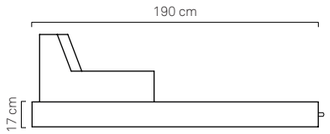

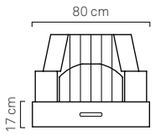

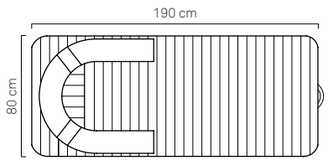

МАТРАК MAGNUM

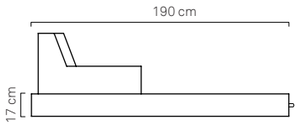

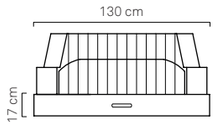

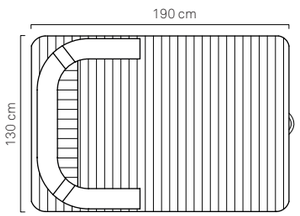

ПЛАВАЩИ МАТРАЦИ TRONA

Матраците TRONA са луксозни плаващи мебели за един или повече ползватели. Могат да се комбинират с облегалка и лумбална опора, които превръщат целия матрак в дизайнерско плаващо кресло.

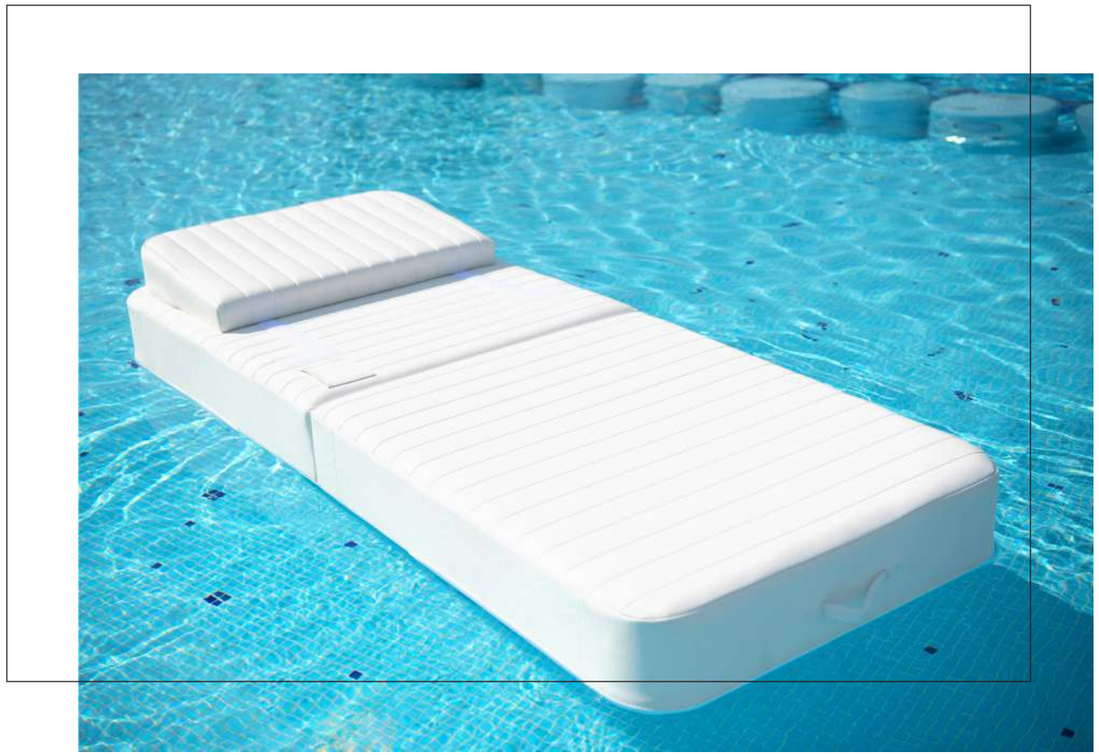

РАЗГЪВАНЕ НА КРЕСЛАТА TRONA И MAGNUM

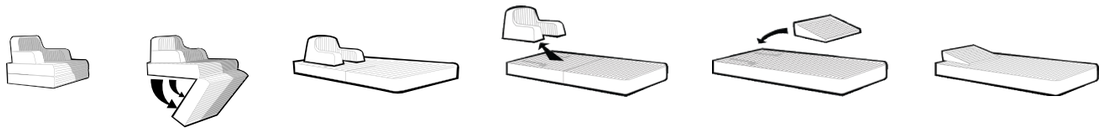

ПОСТАВЯНЕ НА ЕЛЕМЕНТИТЕ НА КРЕСЛОТО ВЪРХУ МАТРАКА TRONA

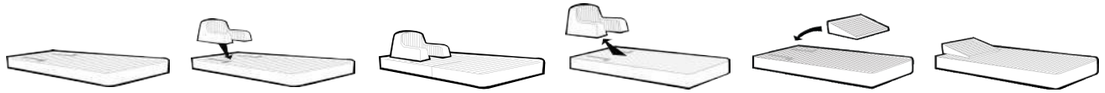

ПРАВИЛНА УПОТРЕБА НА КРЕСЛОТО И МАТРАКА TRONA

Когато е във водата, креслото TRONA трябва да се използва само от един човек, с изключение на MAGNUM. Теглото трябва да се разпределя правилно, за да не възниква разлика в нивата на двата плаващи елемента. В противен случай покритието може да се разтегне до скъсване. Матракът може да се използва едновременно от двама души при равномерно разпределение на теглото по цялата повърхност, за да се избегнат нестабилност, материални щети и наранявания.



chef’s поднос - технически данни:
Ширина 77 см
Дължина 35 см
Височина 29 см
• Код: CF-TRY-TBLE-13
• Материал: плексиглас
• Цвят: бял

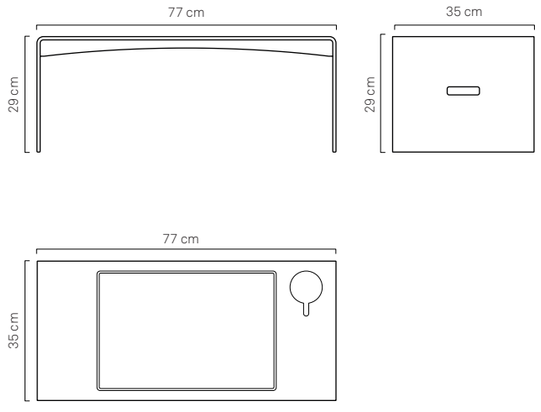

CHEF’S TRAY - ПОДНОС ЗА СЕРВИРАНЕ

CHEF’S TRAY позволява да закусвате, обядвате, вечеряте или да се наслаждавате на аперитив, удобно настанени в креслото или върху матрака TRONA. Изработен от метакрилат, той запазва качествата си с времето и осигурява стабилна опора и за таблет или компютър.





ПЕРСОНАЛИЗИРАНА КОЛЕКЦИЯ ЗА ЯХТИ

TRONA е луксозен избор за обзавеждане на вашата яхта. Колекциите по индивидуален проект съчетават страстта към плаването с внимание към детайла. Обзаведете яхтата със същата грижа като дома си: патентованата изкуствена кожа за морска употреба, устойчива на вода и огън, позволява създаването на изключителна колекция според вашия стил и характер.
Персонализираните колекции включват:
• Плаващи кресла и дивани с вашето име или името на яхтата.
• Плаващи барове и масички за коктейли в морето или джакузито.
• Кресла, възглавници и дивани, в които луксът среща удобството.

кресло основа от плексиглас - технически данни:
Ширина 83 см
Дължина 99 см
Височина 15 см
• Код: PLX-BS-13
• Материал: плексиглас
• Цвят: бял
свързваща масичка - технически данни:
Ширина 37.5 см (долна основа: 54,5 см)
Дължина 46 см
Височина 49.4 см
• Код: PLX-TBLE-13
• Материал: плексиглас
• Цвят: бял

ОСНОВИ ОТ ПЛЕКСИГЛАС

MAGNUM основа от плексиглас - технически данни:
Ширина 130 см
Дължина 99 см
Височина 15 см
• Код: PLX-BS-MAGN-13
• Материал: плексиглас
• Цвят: бял
крайна масичка - технически данни:
Ширина 39.5 см
Дължина 46 см
Височина 58.5 см
• Код: PLX-TBLE-13
• Материал: плексиглас
• Цвят: бял

СВЪРЗВАЩА И КРАЙНА МАСИЧКА

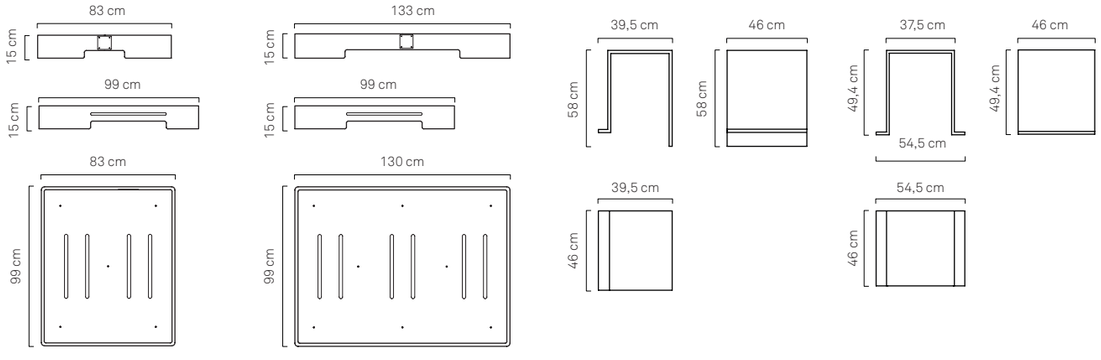

ОСНОВИ И МАСИЧКИ

TRONA е проектирана за използване във и извън водата. Оригиналната основа от плексиглас позволява да оформите кът за отдих край басейна. Основите предпазват плаващите кресла от замърсяване, надраскване и влага извън водата. Масичките се интегрират в основите, осигуряват стабилна опора за напитки и свързват две кресла. Комбинирайте основите и масичките TRONA според вашето пространство.

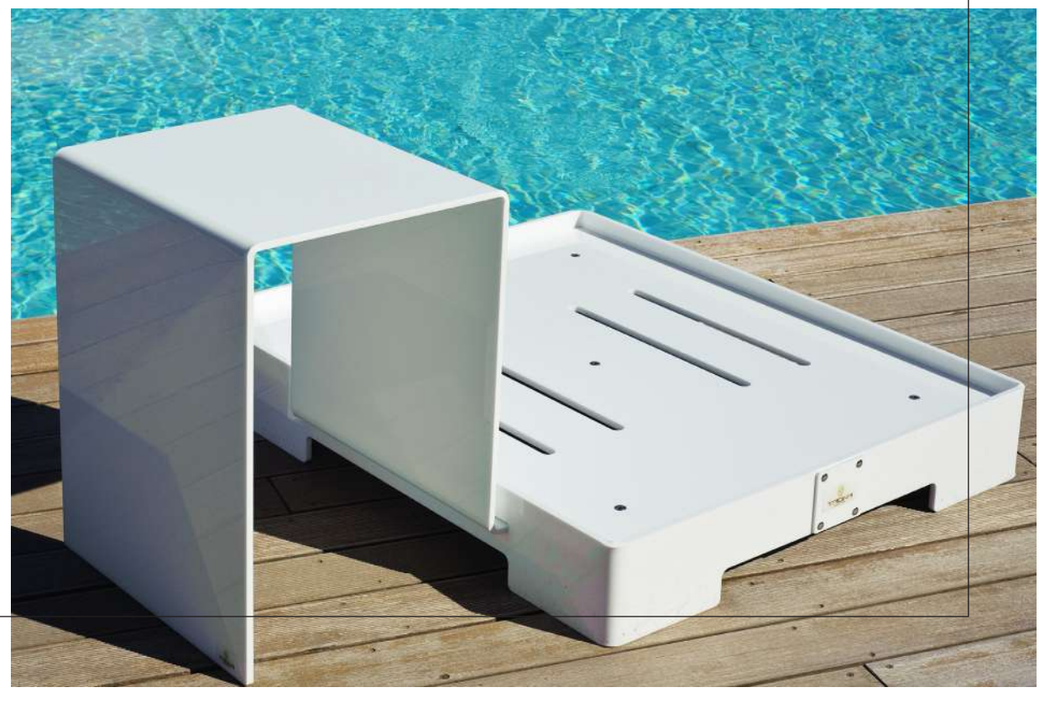

плаващ bar - технически данни:
Ширина 120 см
Дължина 100 см
Височина 16 см
• Код: FL-BR-WPLX-BS-13
• Материал: изкуствена кожа за морска употреба
• Цвят: бял

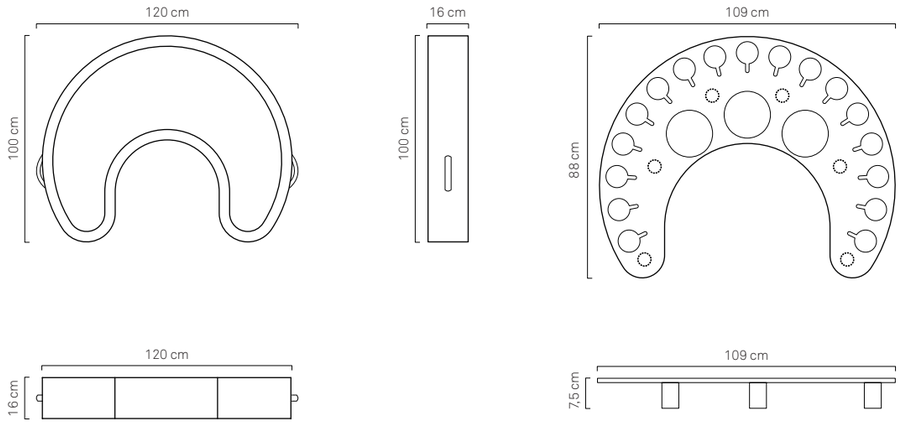

ПЛАВАЩ БАР

Плаващият бар TRONA е елегантен и забавен аксесоар за коктейлни партита и аперитиви в басейна или в морето. Бутилките и чашите остават стабилно над нивото на водата. Изберете персонализиран плаващ бар и се подгответе да посрещнете гостите си.



EYE BAR - технически данни:
Ширина 62 см
Дължина 100 см
Височина 15 см
• Код: FL-TBLE-EYE-13
• Материал: изкуствена кожа за морска употреба + основа от плексиглас
• Цвят: бял

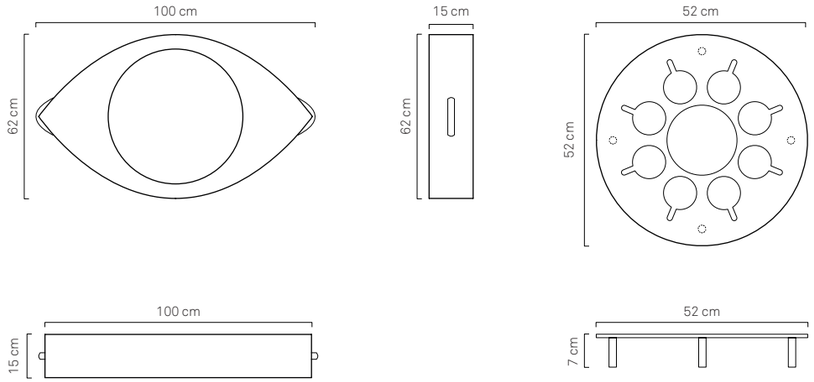

ПЛАВАЩ БАР EYE BAR

Плаващият бар с форма на око е създаден за коктейлни партита направо в басейна. От двете му страни има място за хапки и закуски. Перфорираната плоча от плексиглас придържа чашите, съдовете за лед и бутилките, предпазвайки ги от преобръщане. Сертифицираната изкуствена кожа и дръжките от морско въже го правят практичен аксесоар във и извън водата, който запазва качествата си с времето.



плаващ масичка / поднос 40x40 - технически данни:
Ширина 40 см
Дължина 40 см
Височина 11 см
Централна дебелина 7 см
• Код: FL-TBLE-SM-CH-13
• Материал: изкуствена кожа за морска употреба +основа от плексиглас
• Цвят: бял

плаващ МАСИЧКА / поднос 50x50 - технически данни:
Ширина 50 см
Дължина 50 см
Височина 14,5 см
Централна дебелина 9 см
• Код: FL-TBLE-CH-13
• Материал: изкуствена кожа за морска употреба + основа от плексиглас
• Цвят: бял

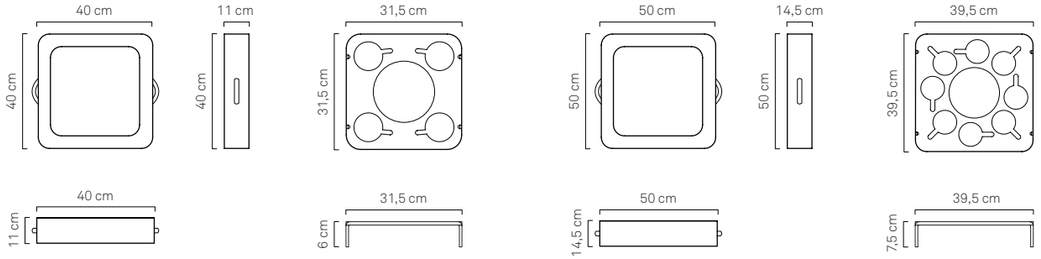

ПЛАВАЩА МАСИЧКА / ПОДНОС

Плаващата масичка-поднос TRONA е компактна мебел за коктейлни партита във водата. Основата от плексиглас осигурява стабилно място за бутилка, съд за лед и чаши. Подходяща е за басейн, джакузи, море или яхта. Покритието от патентована изкуствена кожа и дръжките от морско въже я правят функционален аксесоар във и извън водата с дълготрайно качество.



плаващ поднос - технически данни:
Ширина 50 см
Дължина 80 см
Височина 11 см
Централна дебелина 7 см
• Код: FL-TRY-13
• Материал: изкуствена кожа за морска употреба
+основа от плексиглас
• Цвят: бял

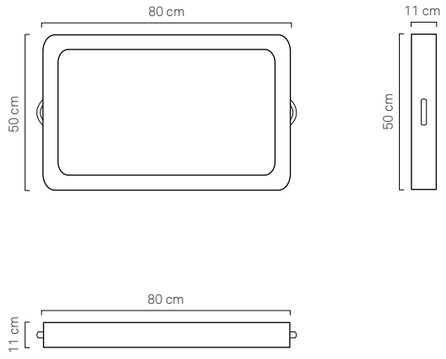

ПЛАВАЩ ПОДНОС

Практичният и елегантен плаващ поднос TRONA позволява да сервирате закуска, обяд, вечеря или малък бюфет за аперитив с приятели. Насладете се на хранене направо в хидромасажния басейн или басейна, удобно настанени в кресло TRONA или MAGNUM. Подносът е ръчно изработен от бяла изкуствена кожа, със златиста плоча от плексиглас на дъното.



плаващ love bar масичка - технически данни:
Ширина 45 см
Дължина 45 см
Височина 11 см
Централна дебелина 7 см
• Код: FL-TBLE-LB-13
• Материал: изкуствена кожа за морска употреба + основа от плексиглас
• Цвят: червен

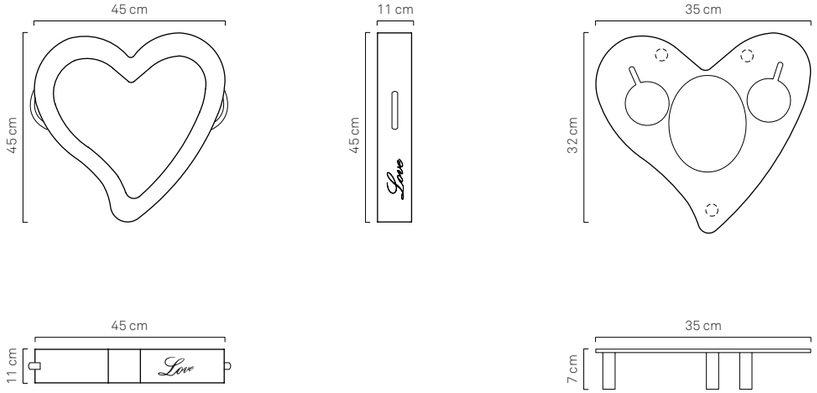

LOVE BAR

LOVE BAR е плаваща масичка с форма на сърце за романтични моменти за двама. Изработена от червена изкуствена кожа, тя е подходящ подарък за годишнина, рожден ден или друг специален повод. Използвайте я в джакузи, на яхта, в басейн или уелнес център. Изцяло ръчната изработка, прецизността и вниманието към детайла я правят уникална.





03

КОЛЕКЦИЯ CLOUD

CLOUD КРЕСЛО - технически данни:
Ширина 50 см
Дължина 80 см
Височина 69 см
• Код: ARMCH-CLO-13
• Материал: изкуствена кожа за морска употреба / малки полистиренови гранули
• Цвят: бял

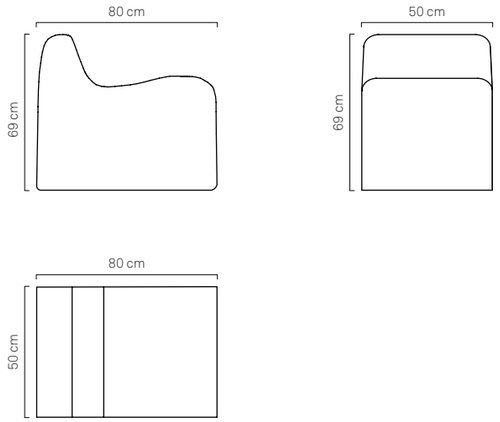

КРЕСЛО CLOUD

Креслото CLOUD е меко, елегантно и удобно; поддържа гърба и се адаптира към тялото. Всяко кресло се изработва ръчно, с пълнеж от малки EPS гранули и покритие, устойчиво на огън и петна, отблъскващо вода и плесен. Калъфът се сваля и пере лесно. Изберете персонализирани цвят и материал, за да създадете своя идеален кът CLOUD.

CLOUD ДИВАН - технически данни:
Ширина 100 см
Дължина 80 см
Височина 69 см
• Код: SOF-CLO-13
• Материал: изкуствена кожа за морска употреба / малки полистиренови гранули
• Цвят: бял

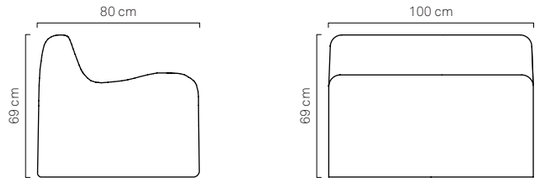

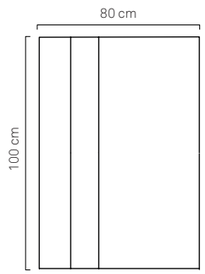

ДИВАН CLOUD

Диванът CLOUD е удобна и оригинална мека мебел, която следва формата на тялото и се използва на закрито и открито. Покритието от мека изкуствена кожа за морска употреба може да се персонализира и подменя. Калъфът е устойчив на плесен и надраскване, сваля се и се пере лесно и е разработен за устойчивост на огън и вода. Лек и елегантен, диванът може да се премества от градината край басейна или на яхтата, запазвайки формата си.

CLOUD ПУФ - технически данни:
Ширина 48 см
Дължина 40 см
Височина 40 см
• Код: PF-CLO-13
• Материал: изкуствена кожа за морска употреба
• Цвят: бял

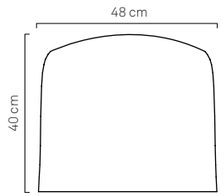

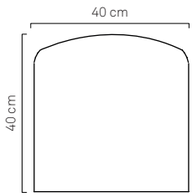

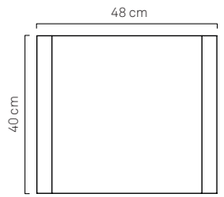

ПУФ CLOUD

Пуфът CLOUD допълва вашия кът за отдих на закрито или открито. Лек и водоустойчив, той се вписва в различни стилове и издържа на атмосферните условия благодарение на висококачествения сваляем калъф. Практична допълнителна седалка за вас и гостите ви. Добавете масичката Pyramid от колекция DIAMONDS за още една удобна повърхност.



CLOUD малък възглавница - технически данни:
Ширина 100 см
Дължина 140 см
Височина 25 см
• Код за закрито: CUSH-CLO-SIV-13
• Код за открито: CUSH-CLO-SOV-13
• Материал: изкуствена кожа за морска употреба (за открито) / микрофибър или изкуствена кожа (за закрито)
• Цвят: бял

CLOUD ГОЛЯМ ВЪЗГЛАВНИЦА - технически данни:
Ширина 140 см
Дължина 160 см
Височина 160 см
• Код за закрито: CUSH-CLO-BIV-13
• Код за открито: CUSH-CLO-BOV-13
• Материал: изкуствена кожа за морска употреба (за открито) / микрофибър или изкуствена кожа (за закрито)
• Цвят: бял

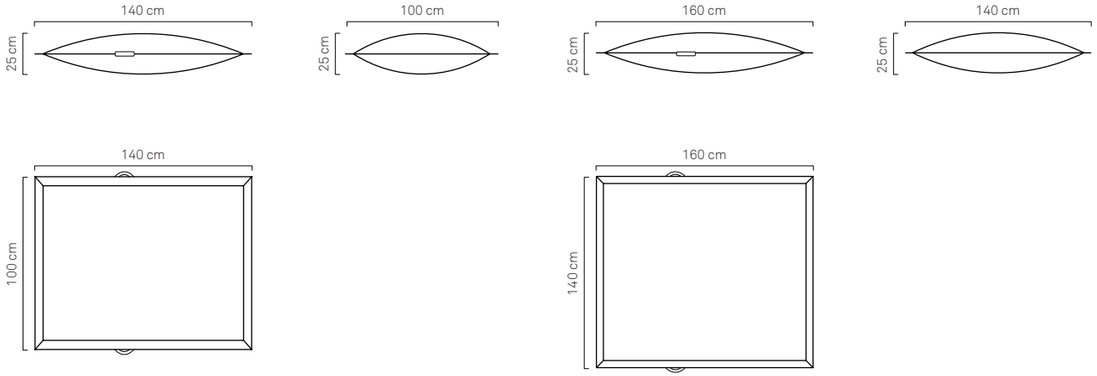

ВЪЗГЛАВНИЦА CLOUD

Елегантна, удобна и устойчива, възглавницата CLOUD е подходящ аксесоар за дома, градината, зоната край басейна и яхтата. Изработена от висококачествена изкуствена кожа за морска употреба, тя е устойчива на вода и надраскване. Изберете предпочитаните размер и цвят за вашата почивка извън водата.

doggy CLOUD малък - технически данни:
Ширина 60 см
Дължина 40 см
Височина 18 см
• Код: DOG-CLO-S-13
• микрофибър или изкуствена кожа / пълнеж от меки частици
• Цвят: по избор

doggy CLOUD голям - технически данни:
Ширина 100 см
Дължина 80 см
Височина 18 см
• Код: DOG-CLO-L-13
• Материал: микрофибър или изкуствена кожа / пълнеж от меки частици
• Цвят: по избор

doggy CLOUD среден - технически данни:
Ширина 80 см
Дължина 60 см
Височина 18 см
• Код: DOG-CLO-M-13
• Материал: микрофибър или изкуствена кожа / пълнеж от меки частици
• Цвят: по избор

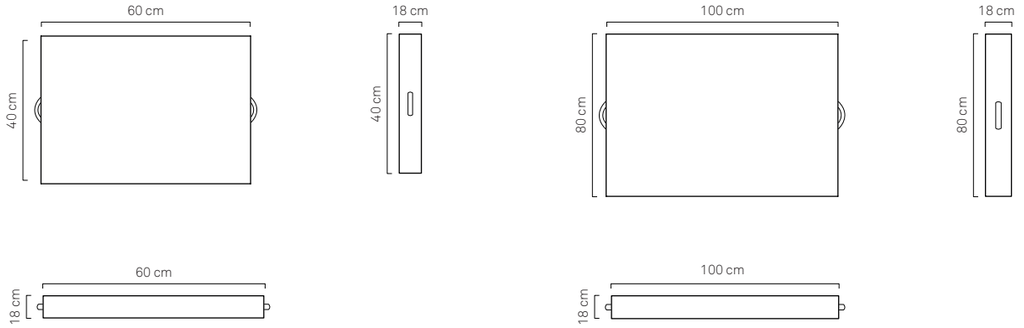

DOGGY CLOUD

DOGGY CLOUD е мека възглавница с двоен калъф за вашия четириног приятел. Пълнежът е обвит с изкуствена кожа, която се сваля лесно за почистване и дезинфекция. Персонализирайте я с името на кучето или котката си, или добавете бродираното лого на хотела, за да се чувства всеки гост като у дома. Изберете подходящ размер за вашия любимец.





04

КОЛЕКЦИЯ DIAMONDS

DIAMONDS кресло - технически данни:
Ширина 60 см
Дължина 78 см
Височина 80 см
Височина на седалката 38 см
• Код: armch-diam-13
• Материал: изкуствена кожа за морска употреба / пълнеж от недеформируема полиуретанова пяна
• Цвят: бял (по заявка бежов или пясъчен)

DIAMONDS ДИВАН - технически данни:
Ширина 110 см
Дължина 80 см
Височина 80 см
Височина на седалката 43 см
• Код: SOF-DIAM-13
• Материал: изкуствена кожа за морска употреба / пълнеж от недеформируема полиуретанова пяна
• Цвят: бял (по заявка бежов или пясъчен)

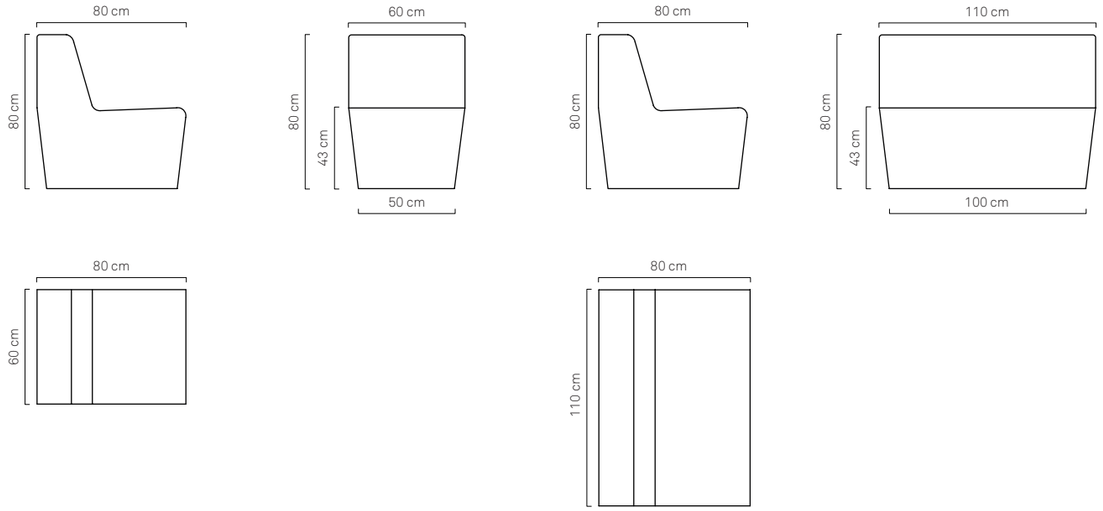

КРЕСЛО И ДИВАН DIAMONDS

Креслото и диванът DIAMONDS се отличават с изчистени, минималистични линии. Изработени са от полиуретан с покритие от изкуствена кожа за морска употреба, устойчива на вода, UV лъчи и надраскване. Поръчайте своя комплект с материали за вътрешна или външна употреба и цветове, подходящи за вашето пространство.

DIAMONDS ПУФ - технически данни:
Долна основа 50x50 см
Горна основа 40x40 см
Височина 44 см
• Код: PF-DIAM-13
• Материал: изкуствена кожа за морска употреба / пълнеж от недеформируема полиуретанова пяна
• Цвят: бял (по заявка бежов или пясъчен)

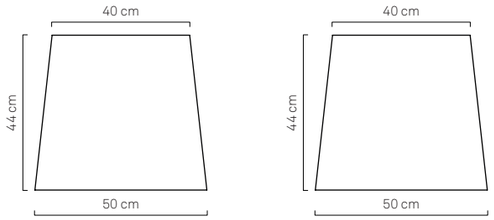

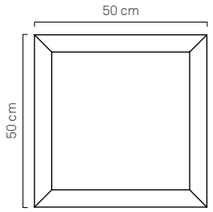

ПУФ DIAMONDS

Пуфът DIAMONDS добавя функционално място към вашия кът за отдих. Изчистен, елегантен и практичен, той служи като седалка или опора за напитки и таблети. Изглежда добре самостоятелно и в съчетание с креслата и диваните DIAMONDS. Покритието от изкуствена кожа за морска употреба позволява използване у дома и на открито, включително в градината.

пирамида DIAMONDS масичка - технически данни:
Ширина 52 см
Дължина 56 см
Височина 46 см
• Код: PLX-TBLE-PYR-13
• Материал: метакрилат

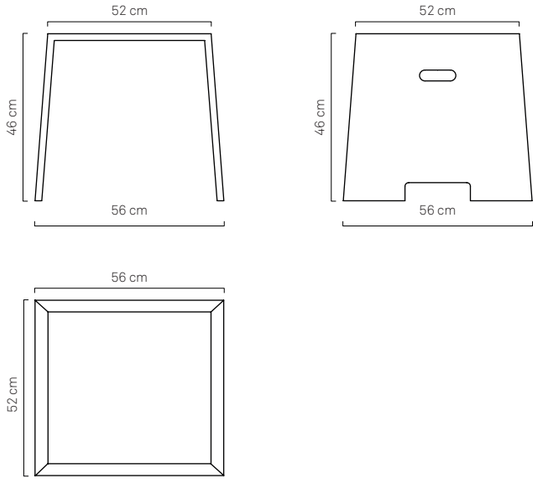

МАСИЧКА PYRAMID

Масичката Pyramid допълва вашия комплект DIAMONDS. Изработена от метакрилат, тя се съчетава с пуфовете DIAMONDS и CLOUD и осигурява стабилна повърхност за напитки, таблети и други предмети, без да изисква допълнително пространство. Предлага се в различни цветове.



05

КОЛЕКЦИЯ SOFTRONA

SOFTRONA КРЕСЛО - технически данни:
Ширина 70 см
Дължина 75 см
Височина 88 см
Височина на седалката 42 см
• Код: ARMCHR-ST-13
• Материал: изкуствена кожа за морска употреба / пълнеж от недеформируема полиуретанова пяна
• Цвят: бял (по заявка бежов или пясъчен)

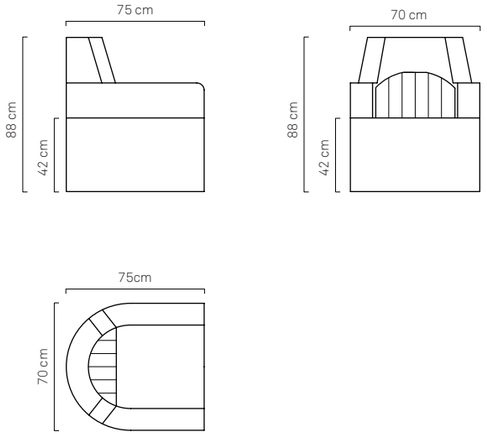

КРЕСЛО SOFTRONA

Креслото SOFTRONA е предложението на TRONA за пространствата извън водата. Мека, красива и удобна, колекцията позволява да обзаведете вътрешни и външни зони, запазвайки оригиналния дизайн TRONA. Изберете SOFTRONA за дома, градината или хотелското фоайе и създайте уникален кът за почивка с предпочитаните материали. Креслото е ръчно изработено от висококачествени материали за елегантно обзавеждане.



SOFTRONA ДИВАН - технически данни:
Ширина 120 см
Дължина 75 см
Височина 88 см
Височина на седалката 42 см
• Код: SOF-ST-13
• Материал: изкуствена кожа за морска употреба / пълнеж от недеформируема полиуретанова пяна
• Цвят: бял (по заявка бежов или пясъчен)

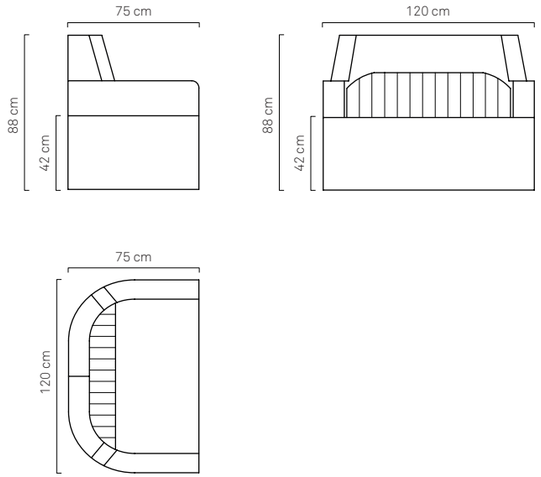

ДИВАН SOFTRONA

Заедно с креслото диванът SOFTRONA завършва вашия кът за отдих извън водата. Мека, красива и удобна, колекцията обзавежда вътрешни и външни пространства в оригиналния стил TRONA. Изберете я за дома, градината или хотелското фоайе и създайте уникална зона за почивка с предпочитаните материали. Мебелите са ръчно изработени от висококачествени материали.




06

DUNA РЕЛАКС ШЕЗЛОНГ - технически данни:
Ширина 70 см
Дължина 200 см
Височина 67 см
• Код: MTRS-DN-13
• Материал: огнеустойчива изкуствена кожа / пълнеж от недеформируема полиуретанова пяна
• Цвят: бял (по заявка бежов или пясъчен)

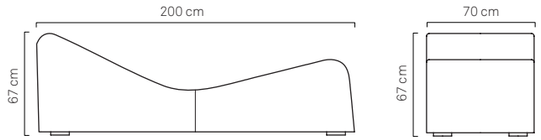

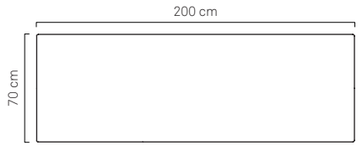

РЕЛАКС ШЕЗЛОНГ DUNA

Ергономичните шезлонги DUNA са създадени за СПА и уелнес центрове, хотели и курорти. Подходящи са за закрито и открито и могат да бъдат персонализирани. Класическите линии и удобната форма подпомагат пълноценния отдих. Поддържат главата, гърба и краката и са предназначени за почивка преди и след козметични и уелнес процедури, масажи, бани и сауна.
Шезлонгите TRONA имат сваляемо и перящо се покритие от изкуствена кожа за морска употреба, с водоотблъскващи и огнезащитни свойства и устойчивост на надраскване. То предпазва от бактерии, влага и изменения от UV лъчи и улеснява поддръжката и обновяването.

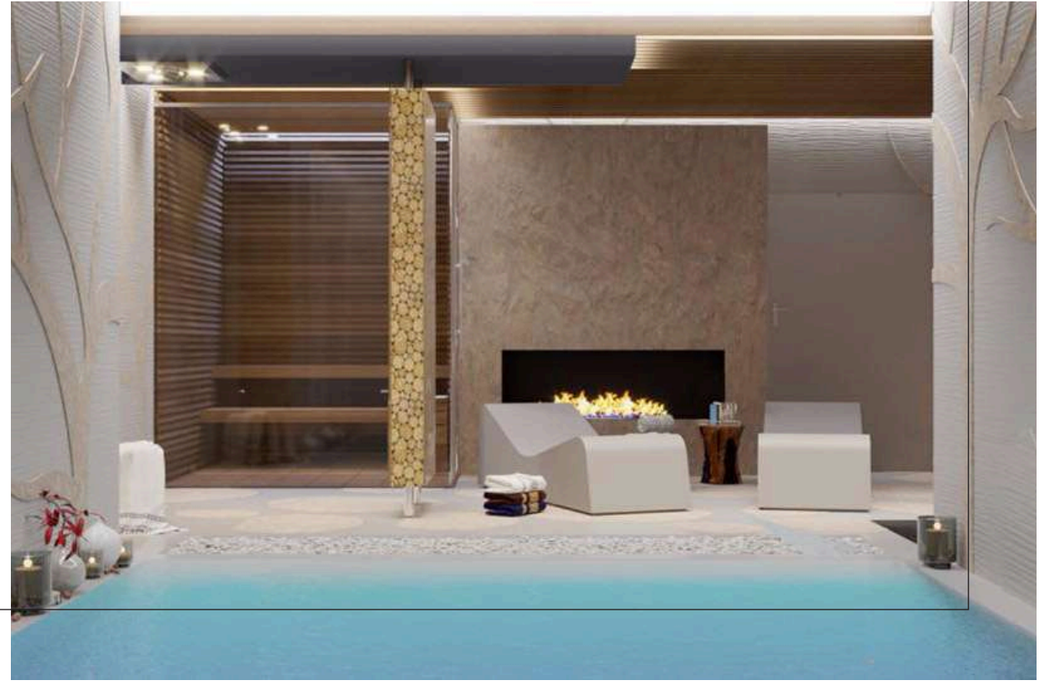

ONDA РЕЛАКС ШЕЗЛОНГ - технически данни:
Ширина 70 см
Дължина 188 см
Височина 67 см
• Код: MTRS-OD-13
• Материал: огнеустойчива изкуствена кожа / пълнеж от недеформируема полиуретанова пяна
• Цвят: бял (по заявка бежов или пясъчен)

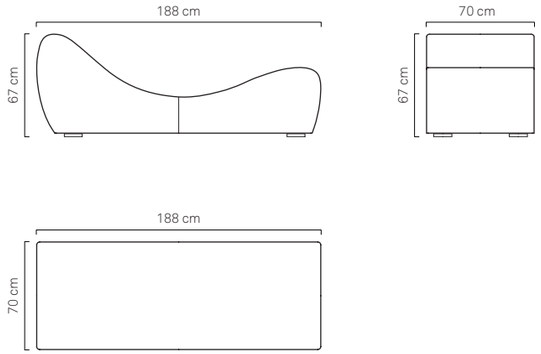

РЕЛАКС ШЕЗЛОНГ ONDA

Шезлонгите ONDA са създадени за СПА центрове, хотели и курорти, за вътрешна и външна употреба, с възможност за пълна персонализация. Простота, ергономия и красота характеризират колекцията: формата обгръща тялото, осигурява нежна опора и държи краката повдигнати за усещане за пълен релакс. ONDA се изработва ръчно от изкуствена кожа за морска употреба, която може да бъде избрана според вашия вкус.



CUBE-SPA МАСИЧКА МАЛЪК - технически данни:
Ширина 30 см
Дължина 30 см
Височина 40 см
• Код: PLX-CUB-L-13
• Материал: плексиглас
• Цвят: бял

CUBE-SPA МАСИЧКА ГОЛЯМ - технически данни:
Ширина 40 см
Дължина 50 см
Височина 45 см
• Код: PLX-CUB-L-13
• Материал: плексиглас
• Цвят: бял

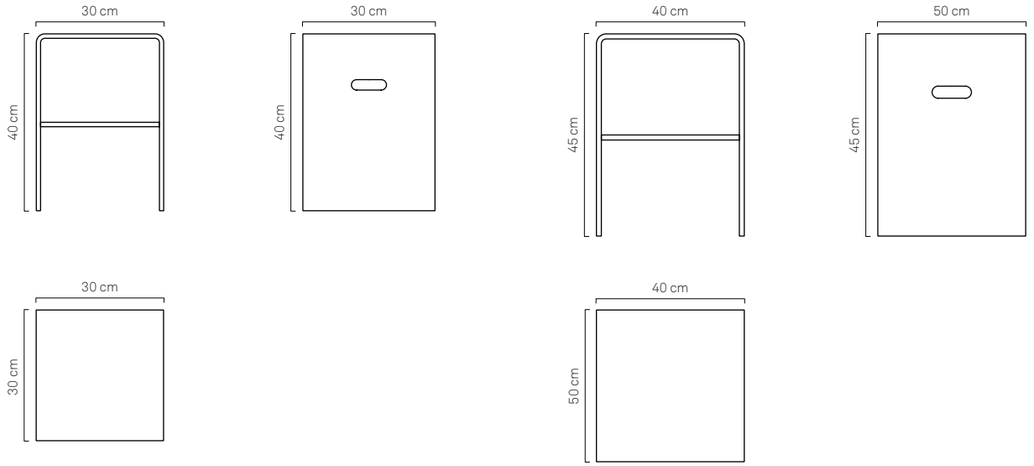

МАСИЧКА CUBE-SPA

С оригиналния си дизайн и компактните размери CUBE-SPA допълва композициите DUNA и ONDA във вашия луксозен СПА център или хотел. Изработена е от метакрилат и има малък рафт за вещи. Предлага се в два размера.



FITNESS EYE - технически данни:
Ширина 60 см
Дължина 140 см
Височина 60 см
• Код: FIT-EY-13
• Материал: изкуствена кожа за морска употреба
• Цвят: бял

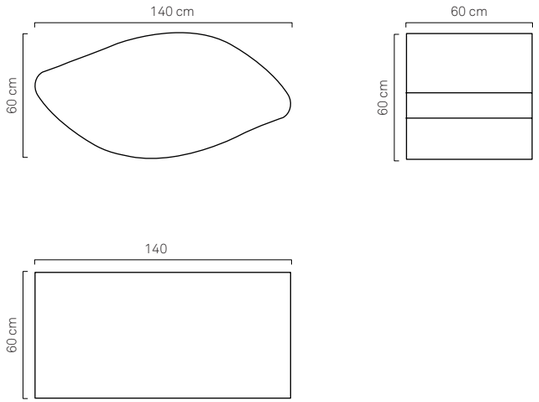

FITNESS EYE

Fitness Eye съчетава уред за упражнения, удобна седалка и практична помощна повърхност. Извитата страна е предназначена за упражнения за стойката, разтягане на гърба и стречинг. Може да се използва и като оригинална опора с форма на око или удобна седалка. Калъфът се сваля изцяло; цветовете и материалите могат да се персонализират и да се добави бродерия с избрано лого.

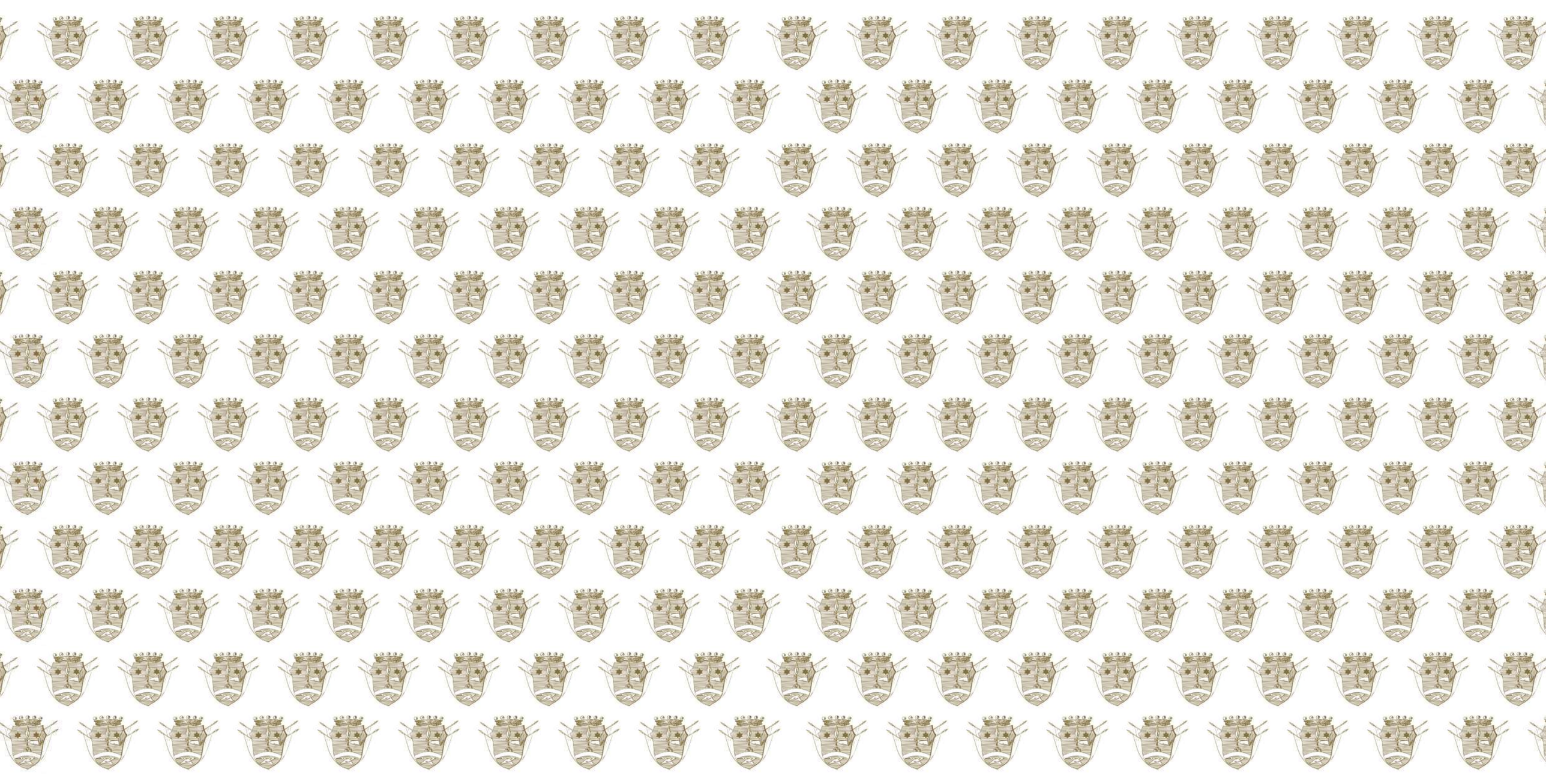

TRONA BY BLUESTAR FASHION DESIGN
Кристиан Тамбуринели

КАТАЛОГ